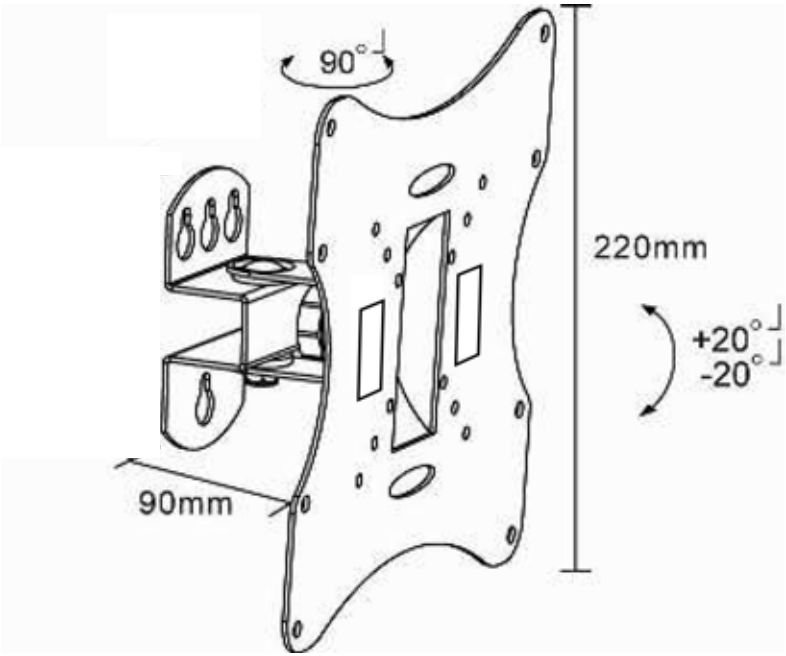

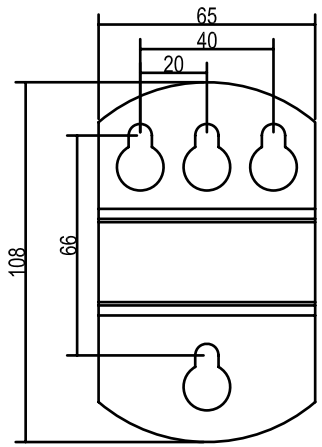

51883

51893

TV EasyFlex M
neigbarer Wandhalter für TVs bis 107 cm (42")

Größe	Angabe	Einheit
TV Größe	17-42	" / Zoll
VESA	max. 200 x 200	mm
Traglast	max. 30	kg
Neigungswinkel	+/-20	°
Schwenkwinkel	+/-45	°
Wandabstand	90	mm
Maße	220 x 220 x 90	mm
Gewicht	0.933	kg
Farbe	51883: silber 51893: schwarz	

- RoHS-konform

TV EasyFlex M
tiltable wall mount bracket for TVs up to 42"

Phys. size	Specification	Unit
TV diameter	17-42	" / Inch
VESA	max. 200 x 200	mm
Load	max. 30	kg
Tilting angle	+/-20	°
Swivel angle	+/-45	°
Wall distance	90	mm
Dimensions	220 x 220 x 90	mm
Weight	0.933	kg
Color	51887: silver 51901: black	

- RoHS compliant

Änderungen			Datum	Name
Datum	Name	gez.:	11.12.2013	tf
		gepr.:	11.12.2013	tf
		Norm:		
		Änderungen vorbehalten / Subject to change		

Bezeichnung

WH TV EASYFLEX M (43-107 cm) goobay®

Zeichnungs-Nr.:

Blatt

von